Lipovica
Tradition for the future.
A Lipovica radiátorok, 40 éves piaci jelenlétük alatt, a tartósság, a megbízhatóság és magas szintű műszaki megoldások szinonimájává váltak. Az elsődleges mérték, melyhez a gyártó, a fejlesztés és kivitelezés során ragaszkodik, a magas szintű termék minőség és felhasználói kényelem. A Lipovica radiátorok jelenlétükkel nem csak meleget, de modern eleganciát is visznek fűtött tereinkbe.
Hrvatska kvaliteta
www.lipovicaradiator.hu
synthesis

ORION

minőség, dizájn és könnyű használat

A Lipovica radiátorok harmadik generációja, a megújult megjelenés mellett, a cég korszerű gyártástechnológiájának minden előnyét képviseli. Ezzel biztosítva a Lipovica termékekre jellemző hagyományok és minőség folytonosságát.

synthesis

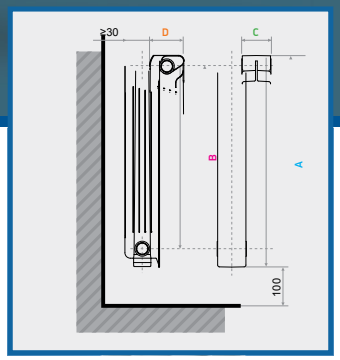

Az Orion radiátorok megjelenése kortárs dizájner tervezők munkáját dicséri, melynek köszönhetően jól illeszkednek a modern belső megjelenésű lakásokba és irodákba egyaránt. A nagy fűtési kapacitásuk miatt ideális választást jelentenek magas fűtési igényű elyiségekben való használatra. A lekerekített élek maximális biztonságot garantálnak, legyen szó kórházban, iskolában, óvodában vagy más, gyerekek által használt intézményben való felhasználásukról. A műszaki jellemzők és az aprólékosan végig gondolt megjelenés az Orion radiátorokat a legmagasabb szintre emeli és biztosítja a fűtőtestek sokoldalú felhasználását.

	ORION		350/95	500/95	600/95
A	Tag teljes magassága	mm	430	580	680
B	Kötéstávolság	mm	350	500	600
C	Tag szélessége	mm	80	80	80
D	Tag vastagsága	mm	95	95	95
	Tag tömege	kg	1.07	1.32	1.54
	Tagonkénti víztartalom	l	0,30	0,34	0.38
	Fűtőfelület	m^2/tag	0,36	0,51	0,61
	Tagonkénti hőleadás (90/70/20 °C)	W/tag	113	163	185
	Tagonkénti hőleadás (75/65/20 °C)	W/tag	89	128	145
	Tagonkénti hőleadás (55/45/20 °C)	W/tag	45	65	73
	Fűtési teljesítmény exponenciális kitevő	n	1,31	1,32	1.33

solar

SOLAR
letisztult megjelenés és nagy teljesítmény

Második generációs radiátor család, a vevői igények alapján kialakítva.

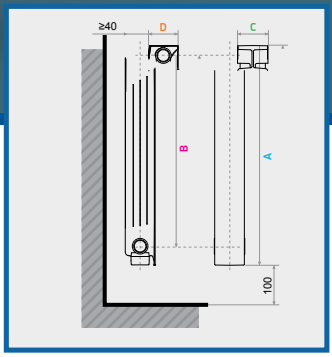

Diszkrét és elegáns formatervezés, az elődje kiváló technológiai tulajdonságaival kombinálva. Kialakításának köszönhetően takarítani egyszerű, és rendkívül jó hőleadási képességgel rendelkezik. Mivel könnyű portalanítani, biztonsággal használható iskolákban, kórházakban, és olyan helyeken, ahol a higiéniai elvárások magasak. Ha az egyszerű elegancia híve, akkor válassza Solar radiátorunkat, mely diszkrét, mégis hatékony megoldást nyújt. Többféle magasságban rendelhető, így az adott térigényekhez igazítható.

	SOLAR		350/80	500/80	600/80	700/80
A	Tag teljes magassága	mm	426	576	676	776
B	Kötéstávolság	mm	350	500	600	700
C	Tag szélessége	mm	80	80	80	80
D	Tag vastagsága	mm	80	80	80	80
	Tag tömege	kg	1.02	1.25	1.44	1.75
	Tagonkénti víztartalom	l	0,30	0,34	0.38	0.43
	Fűtőfelület	m^2/tag	0,29	0,41	0,49	0,58
	Tagonkénti hőleadás (90/70/20 °C)	W/tag	111	147	168	190
	Tagonkénti hőleadás (75/65/20 °C)	W/tag	88	116	132	149
	Tagonkénti hőleadás (55/45/20 °C)	W/tag	45	60	68	76
	Fűtési teljesítmény exponenciális kitevő	n	1,29	1,3	1.31	1.32

PLANO
elegancia és higiénia

Legújabb fejlesztésű, letisztult megjelenésű és higiénikus kialakítású radiátorunk.

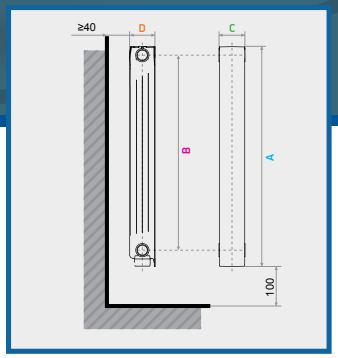

Kínálatunk legújabb fejlesztésű tagja a Plano radiátor modell, melyet alapvetően a minimálisra csökkentett tisztítási és az elegáns, letisztult forma iránti igény hívta létre. A tagok első és hátsó felületei is jól zártak, a radiátor belső felületén lévő hőleadó bordázat pedig függőleges kialakítású, így a por nehezen tud bejutni és lerakódni a belső hőleadó felületeken. Esetleges tisztítása felülről könnyen elvégezhető, ennek köszönhetően biztonsággal használható kórházakban, egészségközpontokban és olyan helyeken, ahol szigorúak a porlerakódással szembeni és magasak a higiéniai iránti elvárások. Elegáns formatervezésének köszönhetően, a változatos belsőépítészeti stílushoz is jól illeszkedik.

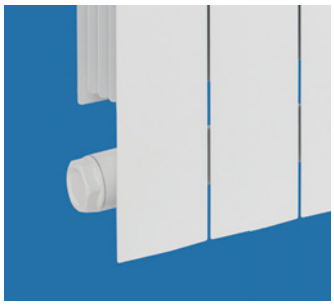

	PLANO		350/80	500/80	600/80	700/80
A	Tag teljes magassága	mm	426	576	676	776
B	Kötéstávolság	mm	350	500	600	700
C	Tag szélessége	mm	80	80	80	80
D	Tag vastagsága	mm	80	80	80	80
	Tag tömege	kg	1,02	1,35	1,56	1,75
	Tagonkénti víztartalom	l	0,30	0,34	0.38	0.43
	Fűtőfelület	m^2/tag	0,3	0,42	0,5	0,59
	Tagonkénti hőleadás (90/70/20 °C)	W/tag	109	143	158	188
	Tagonkénti hőleadás (75/65/20 °C)	W/tag	86	113	125	147
	Tagonkénti hőleadás (55/45/20 °C)	W/tag	45	57	64	75
	Fűtési teljesítmény exponenciális kitevő	n	1,29	1,33	1,31	1,33

ORION + / SOLAR + / PLANO +

A fűtéstechnológiai fejlesztéseket folyamatosan szem előtt tartva, a kezdetektől a vevői igények kielégítésére összpontosítottunk. Ennek a termék stratégiának eredménye az Orion+, Solar+ és Plano+ termékcsaládunk, melyek elegáns megoldást kínálnak azoknak, akik szeretnék otthonukban minimálisra csökkenteni a látható csővezetékek számát.

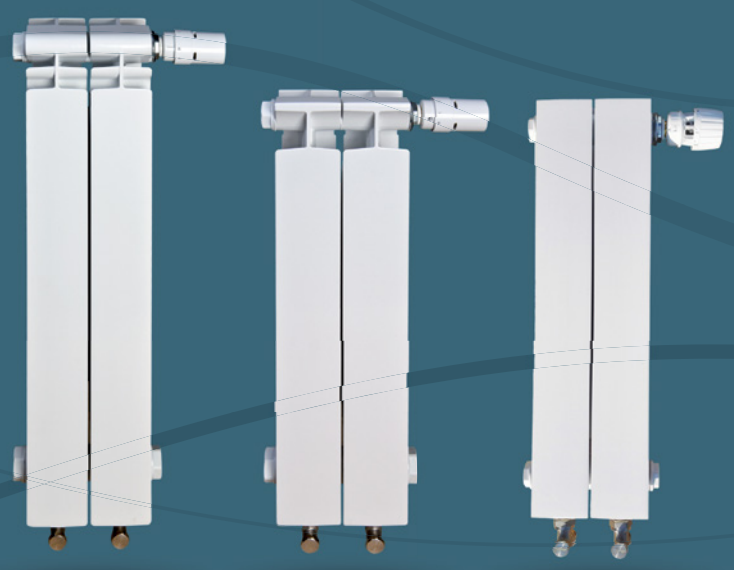

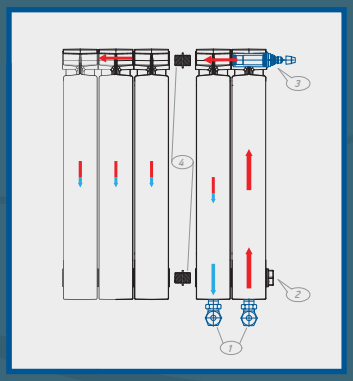

JELMAGYARÁZAT:
1. csatlakozó szelepek
2. 1"-os sapka
3. szabályzó szelep sapkával
4. 1"-os kötőelemek tömítéssel

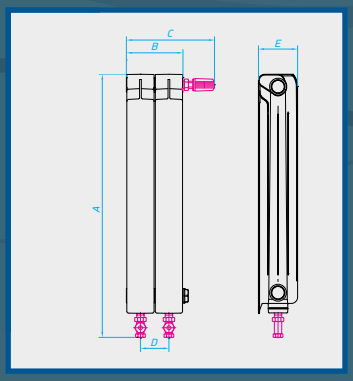

A radiátorszelep elhelyezhető jobb vagy bal oldalon, míg a radiátor padló vagy fali csatlakoztatása lehetséges, melyektől függően 4 altípust különböztetünk meg:

DP
radiátorszelep jobb oldalon: padló csatlakoztatáshoz

DZ
radiátorszelep jobb oldalon: fali csatlakoztatáshoz

LP
radiátorszelep bal oldalon: padló csatlakoztatáshoz

LZ
radiátorszelep bal oldalon: fali csatlakoztatáshoz

Az Orion+, Solar+ és Plano+ radiátorok 2 szélső tagból állnak és alsó csatlakozó szelepekkel (előremenő és visszatérő) felszereltek, így a fűtésrendszerhez való csatlakozás alulról lehetséges. A konstrukció kialakításának köszönhetően, a radiátor a faltól és a talajtól is optimális távolságot tart. A felső szabályozó szelep segítségével a vízáram precízen beállítható manuálisan és akár automatikusan is. A "+" tagok speciális, tömítéssel rendelkező menetes csatlakozókkal ellátottak, melyen keresztül könnyedén bővíthetők, és kapcsolhatók a normál Solar, Orion vagy Plano radiátorokhoz. A standard tagok minden esetben a szabályozó szeleppel ellentétes oldalra kerülnek felszerelésre. A radiátorok optimális hatékonyságú működése érdekében javasolt termosztatikus fejet használni. Megjegyzés: kizárólag Danfos típusú termosztatikus fejek használhatók a beépített szabályzó szelepekhez.

RADIÁTOR TÍPUSA			SOLAR +				ORION +			PLANO +			
Radiátor típusa			350/80	500/80	600/80	700/80	350/98	500/95	600/95	350/80	500/80	600/80	700/80
Magasság az alsó csatlakozótól	A	mm	503	653	753	853	504	654	754	503	653	753	853
Magasság a fali csatlakozótól	A	mm	488	638	738	838	489	639	739	488	638	738	838
Készlet szélessége	B	mm	165	165	165	165	163	163	163	165	165	165	165
Készlet szélessége a szeleppel együtt	C	mm	265	265	265	265	263	263	263	265	265	265	265
Csatlakozók tengelytávolsága	D	mm	80	80	80	80	80	80	80	80	80	80	80
Vastagság	E	mm	80	80	80	80	95	95	95	80	80	80	80
Készlet tömege		kg	2,83	3,28	3,68	4,3	2,94	3,46	3,9	2,84	3,39	3,94	4,3
Csatlakozók típusa			VN ¾"	VN ¾"	VN ¾"	VN ¾"	VN ¾"	VN ¾"	VN ¾"	VN ¾"	VN ¾"	VN ¾"	VN ¾"
Tagonkénti víztartalom		l	l0,60	0,68	0,76	0,86	0,60	0,68	0,76	0,30	0,34	0,38	0,43
Fűtőfelület		m^2/tag	0,58	0,82	0,98	1,16	0,72	1,0	1,22	0,60	0,84	1,0	1,18

ORION dv / SOLAR dv / PLANO dv

Az új DV kivitel lehetővé teszi, hogy a Lipovica radiátorokat a már meglévő, kiépített fűtési csőrendszerhez (szabványos távolság 50 mm) csatlakoztassuk, így tökéletes választás a régi fűtőtestek cseréjekor is.

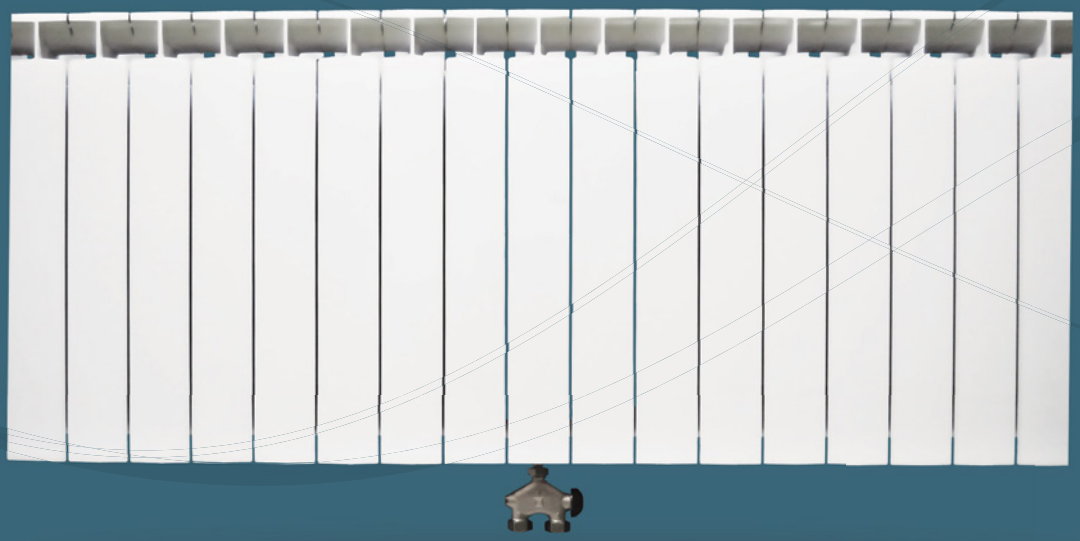

A radiátorok fűtésrendszerhez való csatlakoztatásának új módja

- Gazdaságos megoldás
- Egyszerű csatlakoztatás a többi taghoz és a már meglévő fűtésrendszerhez
- Egy- és kétcsöves fűtési rendszerekhez is használható
- Választható sarok- és egyenes szeleppel (padló és fali csatlakoztatáshoz)

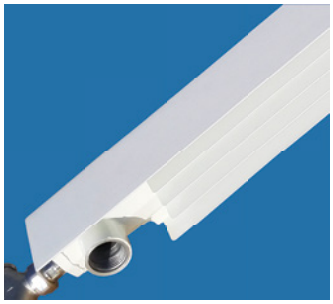

A DV kompatibilis az Orion, Solar, és Plano tagokkal és a VUA 50 típusú négyjáratú szeleppel. Egy- és kétcsöves üzemre rendelhetők szelepek, egyenes vagy sarokszelep kivitelben.

Elérhető:
- DV radiátor sarokszelep, kétcsöves rendszerhez
- DV radiátor egyenes szelep, kétcsöves rendszerhez
- DV radiátor sarokszelep, egycsöves rendszerhez
- DV radiátor egyenes szelep, egycsöves rendszerhez

Műszaki adatok

DV típusú Lipovica radiátorok alsó csatlakozószeleppel szerelve

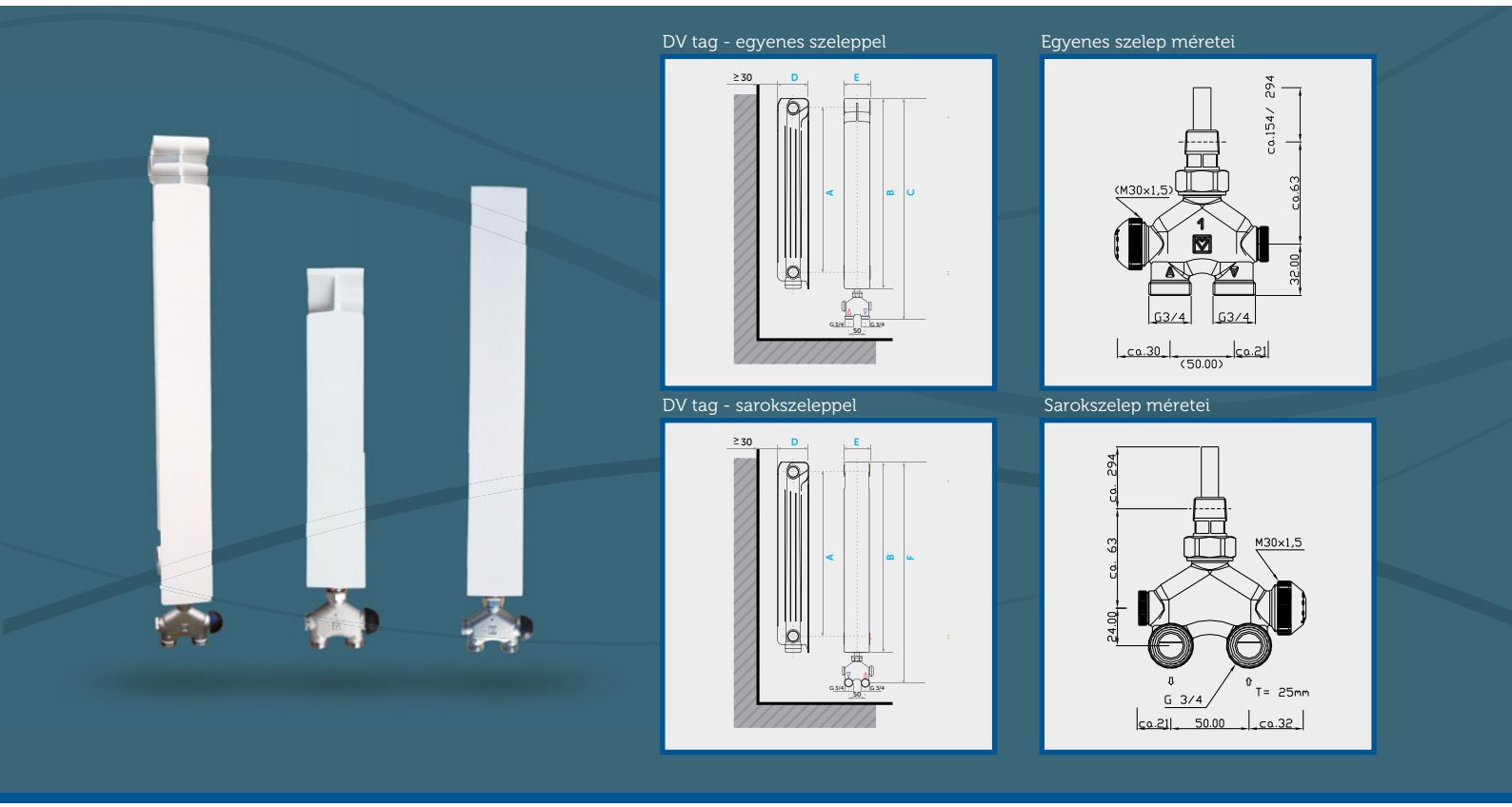

RADIÁTOR TÍPUSA		SOLAR DV				ORION DV			PLANO DV			
Típus		350/80	500/80	600/80	700/80	350/98	500/95	600/95	350/80	500/80	600/80	700/80
Kötéstávolság A	mm	350	500	600	700	350	500	600	350	500	600	700
Teljes magasság B	mm	426	576	676	776	430	580	680	426	576	676	776
Teljes magasság egyenes szeleppel C	mm	511	661	761	861	515	665	765	511	661	761	861
Tag mélysége D	mm	80	80	80	80	95	95	95	80	80	80	80
Tag szélessége E	mm	80	80	80	80	80	80	80	80	80	80	80
Tag magassága a sarokszelep középpontjától F	mm	503	653	753	853	507	657	757	503	653	753	853
Csatlakozók csövek tengelytávolsága	mm	50	50	50	50	50	50	50	50	50	50	50
Szelep szélessége	mm	110	110	110	110	110	110	110	110	110	110	110
A tag és szelep össztömege	kg	1,55	1,78	1,98	2,29	1,86	1,96	2,15	1,55	1,83	2,11	2,29
Tagonkénti víztartalom	l	0,30	0,34	0,38	0,43	0,30	0,34	0,38	0,30	0,34	0,38	0,43
Fűtőfelület	m^2/tag	0,29	0,41	0,49	0,58	0,36	0,51	0,61	0,30	0,42	0,50	0,59

A LIPOVICA ALUMÍNIUM ÖNTVÉNY RADIÁTOROK ENERGETIKAI ELŐNYEI

- Hatékony energia felhasználás, pontosabb hőmérséklet szabályzás
- Alacsony tagonkénti víztartalom, melynek köszönhetően a radiátor, illetve a fűtési rendszer felfűtése kevesebb energiát igényel
- Az alumínium négyszer gyorsabb hővezető, mint az acél, ennek köszönhetően akár 3x rövidebb felfűtési idővel számolhat
- Alacsony előremenő vízhőmérséklettel is gazdaságosan üzemeltethető (pl. kondenzációs kazánok)
- Közvetlen energiamegtakarítása az acél radiátorokkal szemben elérheti akár az évi 10%-ot

A Lipovica radiátorok csúcsminőségű **alumínium ötvözetből készülnek**, így biztosítva a gyors hőleadást és az állandó komfort hőmérsékletet.

A felhasznált korrózióálló anyagoknak és a magas minőségű ellenőrzött gyártásnak hála, a 40 évvel ezelőtt beszerelt radiátorok a mai napig tökéletesen működnek. Ezzel érdemeltük ki vásárlóink bizalmát és megelégedettségét.

Radiátoraink gondosan vákum csomagoltak, így nem kell tartani a szállításkor vagy beszereléskor bekövetkező sérülésektől. Kivitelezés során elegendő, ha a csatlakozási pontoknál megbontjuk a csomagolást, és csak a legutolsó pillanatban, a már beszerelt radiátorról húzzuk le a fóliát, így védve radiátorunkat a portól és a sérülésektől.

A Lipovica termékek gyártása megfelel a HRN EN 442 szabványnak, és a gyártás folyamata cégünk ISO 9001 és ISO 14001 minőségirányítási rendszerével összhangban történik. Különösen büszkék vagyunk az ISO 14001 tanúsítványunkra, melynek feltétele a hatékony energia felhasználás, a környezetkímélő és zárt gyártástechnológia, valamint a gyártási hulladékok teljes körű újrahasznosítása.

A fentebb felsorolt értékeink egy jó példája az öntöde üzemrészünk - mely egy teljesen zárt rendszer, ahol nem keletkezik hőveszteség, hiszen a gyártás során keletkezett hőt visszaforgatjuk és a téli időszakban az egész üzemhelyiséget ezzel fűtjük.

A Lipovica radiátorok használata **számtalan előnnyel jár együtt.**

- **Közép-európai gyártó 40 év gyártói hagyománnyal**
- **A gyártó 20 év általános garanciát vállal a radiátorokra!**
- Egy egységet jelentő öntött és préselt radiátortagok, minden további hegesztés vagy kapcsoló elem nélkül, mely kivételes erősséget és mechanikai tartósságot biztosít
- Rendkívül jó minőségű alumínium ötvözetből készül, így az acéllemezhez képest négyszer gyorsabb hőleadást biztosít
- Magas fűtési hatékonyság
- Pontos szabályozhatóság és rövid reakcióidő
- A helyiség gyors felfűtésével, jelentős energiamegtakarítást érhetünk el, mely kedvez a pénztárcánknak is
- Kisebb üzemi hőmérsékleten is gazdaságosan használható (pl. kondenzációs kazánok)
- Magas szintű gyártáskori minőség ellenőrzés
- Korrózióálló anyaghasználat - garancia a hosszútávú élettartamra
- Kivételesen tartós - befektetés a jövőbe
- Megfelel a HRN EN 442-2, ISO 9001 és ISO 14001 szabványoknak, CE minősítéssel rendelkezik

A radiátorokat alap esetben fehér (RAL 9016) színben szállítjuk, de 50 tag feletti rendelés további 11 színben is rendelhetőek.

RAL 1013 | RAL 1018 | RAL 8016 | RAL 3015 | RAL 3020 | RAL 4001

RAL 5024 | RAL 6019 | RAL 9004 | RAL 7036 | RAL 9007 (pearl) | RAL 9016

Registered ISO 9001:2008 / ISO 14001:2004

LIPOVICA d.o.o.
Lipovečka 22, 44317 POPOVAČA
OIB: 62434592704 / MB: 1686623

Kizárólagos magyarországi forgalmazó:
BIOKOPRI Kft.
6500 Baja, Mártonszállási út 10.
Telefon: +36 79 320 058
E-mail: info@biokopri.hu
www.lipovicaradiator.hu / www.biokopri.hu